0 607 451 221; 222

Issue / Stand 07-05-20

## Fig./Abb. 1

✪ Linksgewinde
Left hand thread
Filetage gauche
Rosca izquierda

◆ 9 Stück
Pieces
Pièces
Piezas

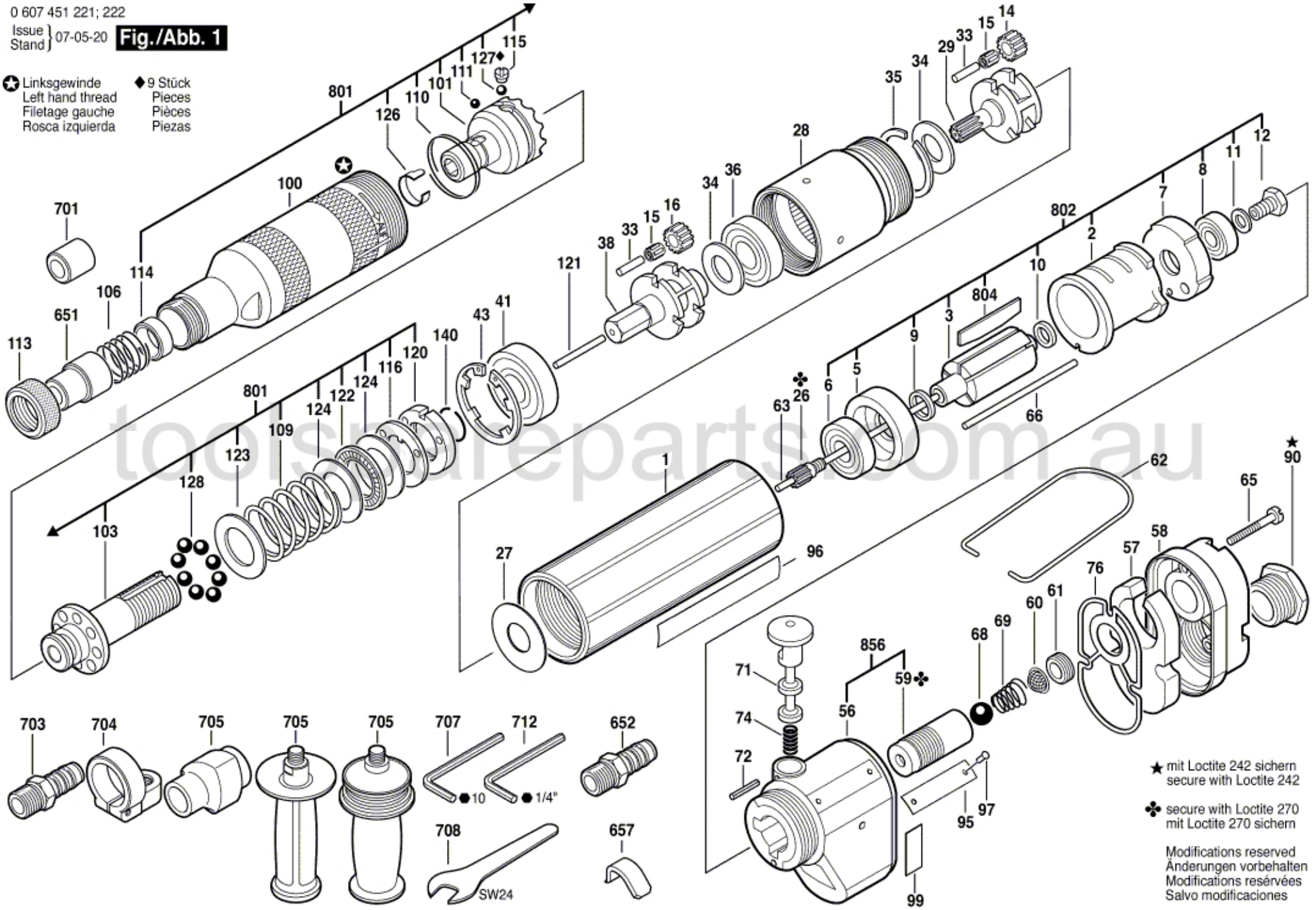


★ mit Loctite 242 sichern
secure with Loctite 242

✤ secure with Loctite 270
mit Loctite 270 sichern

Modifications reserved
Änderungen vorbehalten
Modifications resérvées
Salvo modificaciones

toolspareparts.com.au